VIVIENNE SIGNATURE - Mitigeur réhaussé - Bijou Chrome Brossé

E38683-LB1

Collection : VIVIENNE SIGNATURE

Couleur* :

2MB - Laiton brossé | BL - Noir mat | G - Chrome brossé

Principaux atouts :

Caractéristiques techniques

- **DIMENSIONS :** 5 x 35 cm
- **MATÉRIAU :** Métal
- **TYPE :** Mitigeur
- **RACCORDS :** Avec flexibles d'alimentation
- **DURÉE GARANTIE (ANNÉES) :** 5
- **POIDS :** 1 kg
- **TYPE D'INSTALLATION :** 1 trou
- **DÉBIT (L/MN SOUS 3 BAR) :** 5 l/mn
- **GARANTIE MÉCANISME :** 5 ans

Bénéfices consommateurs

- UNE ROBINETTERIE PENSÉE COMME UN BIJOU : Une audacieuse poignée XXL spectaculaire et hautement décorative
- DESIGN : Robinetterie et meuble parfaitement coordonnés. Bec coudé tendance qui assure une bonne projection d'eau dans la vasque. Aérateur caché pour un look totalement épuré.
- CONFORT D'UTILISATION : La prise en main de la poignée est confortable et sécurisante
- MULTIPLES CHOIX : 2 hauteurs / 3 choix de finitions avec 18 combinaisons possibles. Bonde de vidage clic assortie
- ÉCONOMIES D'EAU : Si vous souhaitez réduire votre consommation d'eau quotidienne tout en gardant une utilisation confortable, cette robinetterie de lavabo avec un débit 5 l/min est idéale.

Bénéfices installateurs

- INSTALLATION FIABLE : Système d'installation avec tige filetée.

Dessin technique

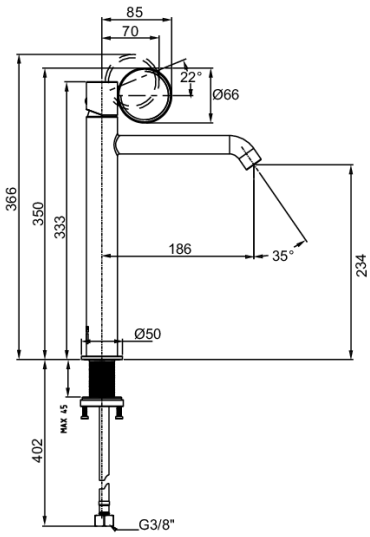

Descriptif CCTP : Mitigeur réhaussé - Bijou Chrome Brossé. E38683-LB1. Collection : VIVIENNE SIGNATURE. DIMENSIONS : 5 x 35 cm. POIDS : 1 kg. MATÉRIAU : Métal. TYPE D'INSTALLATION : 1 trou. TYPE : Mitigeur. DÉBIT (L/MN SOUS 3 BAR) : 5 l/mn. RACCORDS : Avec flexibles d'alimentation. GARANTIE MÉCANISME : 5 ans. DURÉE GARANTIE (ANNÉES) : 5.

En raison des variations possibles dans le réglage de votre ordinateur et de votre imprimante, de facteurs techniques et des caractéristiques particulières de certaines de nos finitions, les couleurs ne sont pas représentatives de la réalité mais sont seulement une indication.

KOHLER France 330 339 144 RSC Bobigny – SAS au capital de 50 000 000 euros – Locataire-gérant de la société SANJURA – Ce document n'est pas contractuel.