SOFA - Baignoire en acrylique 170 x 75 cm

E60515

Collection : SOFA

Couleur* :

00 - Blanc brillant WPM - Blanc mat

Principaux atouts :

Caractéristiques techniques

- DIMENSIONS : 170 x 75 x 43,50 cm
- MATÉRIAU : Acrylique
- NORMES ET RÉGLEMENTATIONS : NF
- FORME : Rectangulaire
- PIEDS : Fournis
- VIDAGE : Non fourni
- LONGUEUR INTÉRIEURE FOND DE CUVE : 106 cm
- BAIGNOIRE DEUX PLACES : Non
- DURÉE GARANTIE (ANNÉES) : 10
- POIDS : 18 kg
- TYPE D'INSTALLATION : Encastré
- VOLUME (L) : 235
- DIAMÈTRE DE BONDE (CM) : 5,2
- MARCHE-PIEDS : Non fourni
- TABLIER ASSOCIÉ EN OPTION : Oui
- LARGEUR INTÉRIEURE FOND DE CUVE : 39 cm
- EQUIPABLE EN BALNÉO : Oui

Bénéfices consommateurs

- CONFORT : Un repose-tête surélevé et intégré assure une ergonomie parfaite et un confort optimal dans votre bain.
- INSTALLATION FACILITÉE : Pieds Quick Clip fournis qui permettent de régler aisément le niveau de votre baignoire
- PRATIQUE : Une plage de robinetterie intégrée, facile à percer en fonction de la robinetterie
- ESTHÉTIQUE : Une baignoire aux formes géométriques qui s'adapte à toutes les configurations de salle de bains
- SOLIDITÉ : Les baignoires sont fabriquées à partir d'une plaque acrylique coulée sanitaire renforcée de fibre de verre et de résine. Le fond de la baignoire est renforcé par une planche en bois et soutenu par 5 pieds
- DURABILITÉ : Nos baignoires acryliques sont faciles à nettoyer et durables dans le temps

Bénéfices installateurs

- INSTALLATION FACILE : Pieds réglables Quick clip (inclus)
- BAIGNOIRE CERTIFIÉE : Certification NF
- PLAGE DE ROBINETTERIE : Pratique en rénovation pour une robinetterie sur plage
- VIDAGE : Compatible avec un vidage à câble standard
- LARGE GAMME : Disponible en 6 tailles

Produits requis

- E6D015 : Vidage pour baignoire
- E6D159 : Vidage pour baignoire

Dessin technique

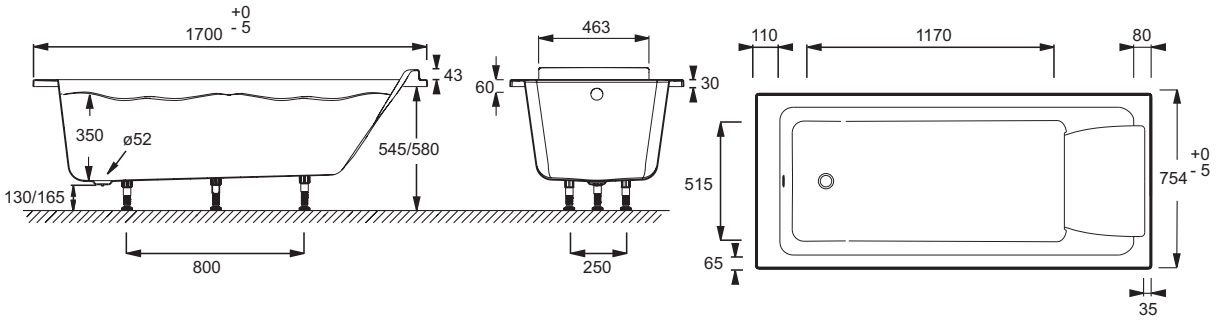

Descriptif CCTP : Baignoire en acrylique 170 x 75 cm. E60515. Collection : SOFA. DIMENSIONS : 170 x 75 x 43,50 cm. POIDS : 18 kg. MATÉRIAU : Acrylique. TYPE D'INSTALLATION : Encastré. NORMES ET RÉGLEMENTATIONS : NF. VOLUME (L) : 235. FORME : Rectangulaire. DIAMÈTRE DE BONDE (CM) : 5,2. PIEDS : Fournis. MARCHE-PIEDS : Non fourni. VIDAGE : Non fourni. TABLIER ASSOCIÉ EN OPTION : Oui. LONGUEUR INTÉRIEURE FOND DE CUVE : 106 cm. LARGEUR INTÉRIEURE FOND DE CUVE : 39 cm. BAIGNOIRE DEUX PLACES : Non. EQUIPABLE EN BALNÉO : Oui. DURÉE GARANTIE (ANNÉES) : 10.

KOHLER France 330 339 144 RSC Bobigny– SAS au capital de 50 000 000 euros – Locataire-gérant de la société SANIJURA – Ce document n'est pas contractuel.

*En raison des variations possibles dans le réglage de votre ordinateur et de votre imprimante, de facteurs techniques et des caractéristiques particulières de certaines de nos finitions, les couleurs ne sont pas représentatives de la réalité mais sont seulement une indication.