Hors collection - Vidage pour baignoire

E6D134

Collection : Hors collection

Couleur* :

CP - Chrome

Principaux atouts :

Caractéristiques techniques

• DIMENSIONS : 90 x 0 cm

• MATÉRIAU : N/A

• Vidage avec alimentation par le trop-plein, siphon extra-plat (85 mm de haut en dessous du trou de vidage) et câble long (775 mm). A installer avec une robinetterie murale type Modulo.

• POIDS : 0,6 kg

• NORMES ET RÉGLEMENTATIONS : A.C.S.

• Compatible sur tous le modèles de baignoires acryliques (sauf collection Evok et la baignoire Elite avec trop-plein oblong).

Bénéfices consommateurs

• PRATIQUE : avec le remplissage par le trop-plein, profitez de tout votre espace de douche sans bec bain saillant !

• SÉCURITÉ : Oublié le bec de robinetterie saillant, plus de confort pour les adultes et de sécurité pour les enfants !

• DESIGN : Finition chromée pour le trop-plein et le capot du vidage, marqué de l'élégante signature Jacob Delafon

Bénéfices installateurs

• FACILE A INSTALLER : Tube flexible re-découpable facilement

• MAINTENANCE : Le siphon extra-plat n'est pas démontable pour permettre un gain de 2 cm en hauteur sous la baignoire

Dessin technique

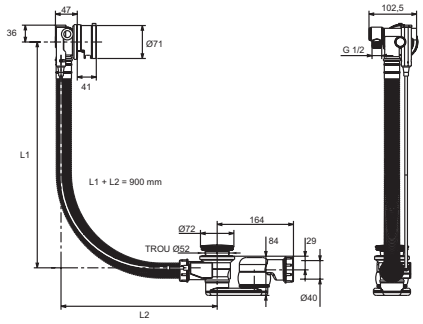

Vidage E6D134-CP	
Manette	EWA828-CP
Clapet	EWA752-CP

Descriptif CCTP : Vidage pour baignoire. E6D134. Collection : Hors collection. DIMENSIONS : 90 x 0 cm. POIDS : 0,6 kg. MATÉRIAU : N/A. NORMES ET RÉGLEMENTATIONS : A.C.S.. Vidage avec alimentation par le trop-plein, siphon extra-plat (85 mm de haut en dessous du trou de vidage) et câble long (775 mm). A installer avec une robinetterie murale type Modulo.. Compatible sur tous le modèles de baignoires acryliques (sauf collection Evok et la baignoire Elite avec trop-plein oblong)..

KOHLER France 330 339 144 RSC Bobigny– SAS au capital de 50 000 000 euros – Locataire-gérant de la société SANIJURA – Ce document n'est pas contractuel.

*En raison des variations possibles dans le réglage de votre ordinateur et de votre imprimante, de facteurs techniques et des caractéristiques particulières de certaines de nos finitions, les couleurs ne sont pas représentatives de la réalité mais sont seulement une indication.