STRAYT - Mitigeur lavabo - modèle standard - avec flexibles d'alimentation

E8776

Collection : STRAYT

Couleur* :

CP - Chrome

Principaux atouts :

Caractéristiques techniques

- **POIDS :** 1,6 kg
- **TYPE D'INSTALLATION :** 1 trou
- **TYPE DE FLEXIBLE :** PEX
- **DÉBIT (L/MN SOUS 3 BAR) :** 5 l/mn
- **SAILLIE DU BEC (MM) :** 105
- **MÉCANISME :** Cartouche à disques céramique
- **GARANTIE MÉCANISME :** 5 ans
- Aérateur anti calcaire
- **MATÉRIAU :** Métal
- **NORMES ET RÉGLEMENTATIONS :** ACS : 14 ACC LY 511
- **TYPE :** Mitigeur
- **HAUTEUR TOTALE DU ROBINET (MM) :** 146
- **RACCORDS :** Avec flexibles d'alimentation
- **VIDAGE :** Avec
- Bonde de vidage métal

Bénéfices consommateurs

- Bague limiteur de température
- Hauteur sous aérateur : 76 mm

Dessin technique

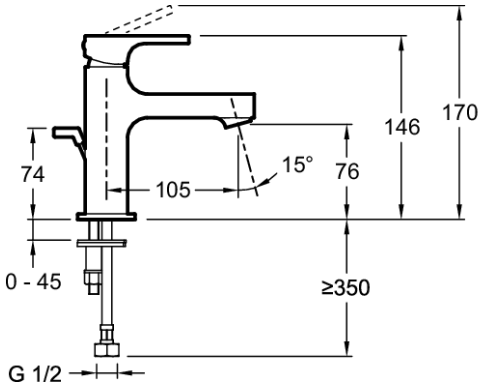

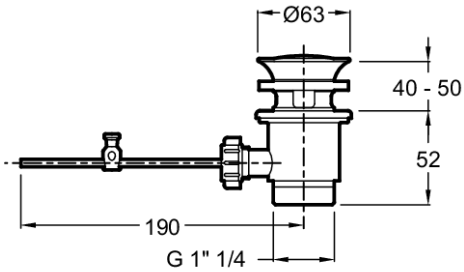

Descriptif CCTP : Mitigeur lavabo - modèle standard - avec flexibles d'alimentation. E8776. Collection : STRAYT. POIDS : 1,6 kg. MATÉRIAU : Métal. TYPE D'INSTALLATION : 1 trou. NORMES ET RÉGLEMENTATIONS : ACS : 14 ACC LY 511. TYPE DE FLEXIBLE : PEX. TYPE : Mitigeur. DÉBIT (L/MN SOUS 3 BAR) : 5 l/mn. HAUTEUR TOTALE DU ROBINET (MM) : 146. SAILLIE DU BEC (MM) : 105. RACCORDS : Avec flexibles d'alimentation. MÉCANISME : Cartouche à disques céramique. VIDAGE : Avec. GARANTIE MÉCANISME : 5 ans. Bonde de vidage métal. Aérateur anti calcaire.

En raison des variations possibles dans le réglage de votre ordinateur et de votre imprimante, de facteurs techniques et des caractéristiques particulières de certaines de nos finitions, les couleurs ne sont pas représentatives de la réalité mais sont seulement une indication.

KOHLER France 330 339 144 RSC Bobigny – SAS au capital de 50 000 000 euros – Locataire-gérant de la société SANJURA – Ce document n'est pas contractuel.